Հանգույց "Ա"

Կաթսաների տեղակայման աքսոնոմետրիկ սխեմա

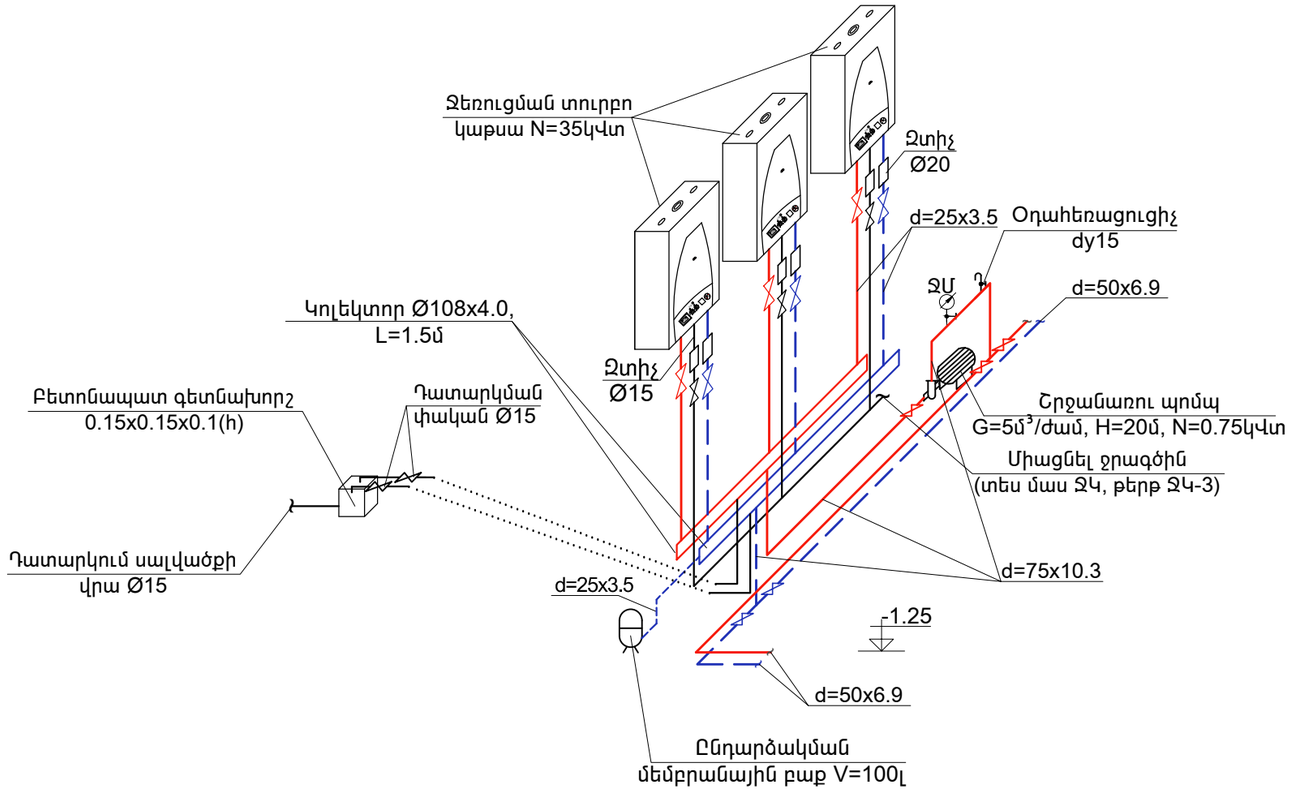

Հանգույց "Գ"

Մայրուղային խողովակագծերի անցկացումը ե/բ սյուների շրջանցումով

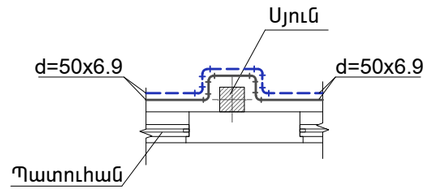

Հանգույց "Բ"

Կ.17-ի մոնտաժային սխեմա

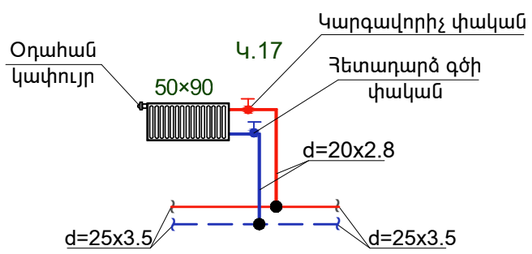

Հատույթ 1-1

Ջեռուցման խողովակների պատյան

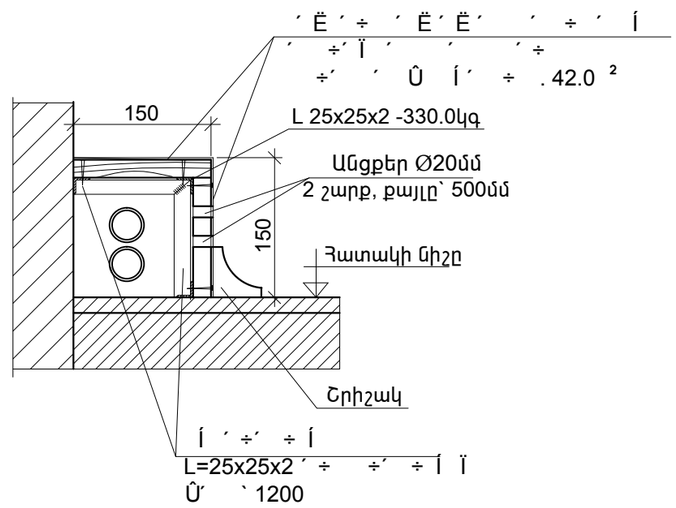

Ծանոթություն

Բոլոր կանգնակների և առբերիչների տրամագծերն ընդունել d=20x2.8մմ

Ծրագրի առաջադրանք՝ TGQ-02				Լիճքի համայնքի կենտրոնի վերակառուցում մանկապարտեզի տեղակայումով		
				Ջեռուցում	ՓՈՒԼ	ԹԵՐԹ	ԹԵՐԹԵՐ
					ԱՆ	Ջ-3	5
Նախագծ.	Հ. Ղուկասյան			Կաթսաների տեղակայման աքսոնոմետրիկ սխեմաներ (Հանգույց "Ա", "Բ")	ՊՐՈԵԿՏԱՅԻՆ ԸՆԿԵՐՈՒԹՅՈՒՆ ԵՎՐՈՍ ՍՊԸ ENGINEERING EVROS LLC	
Պաշտոն	Ազգանուն	Ստորագր.				